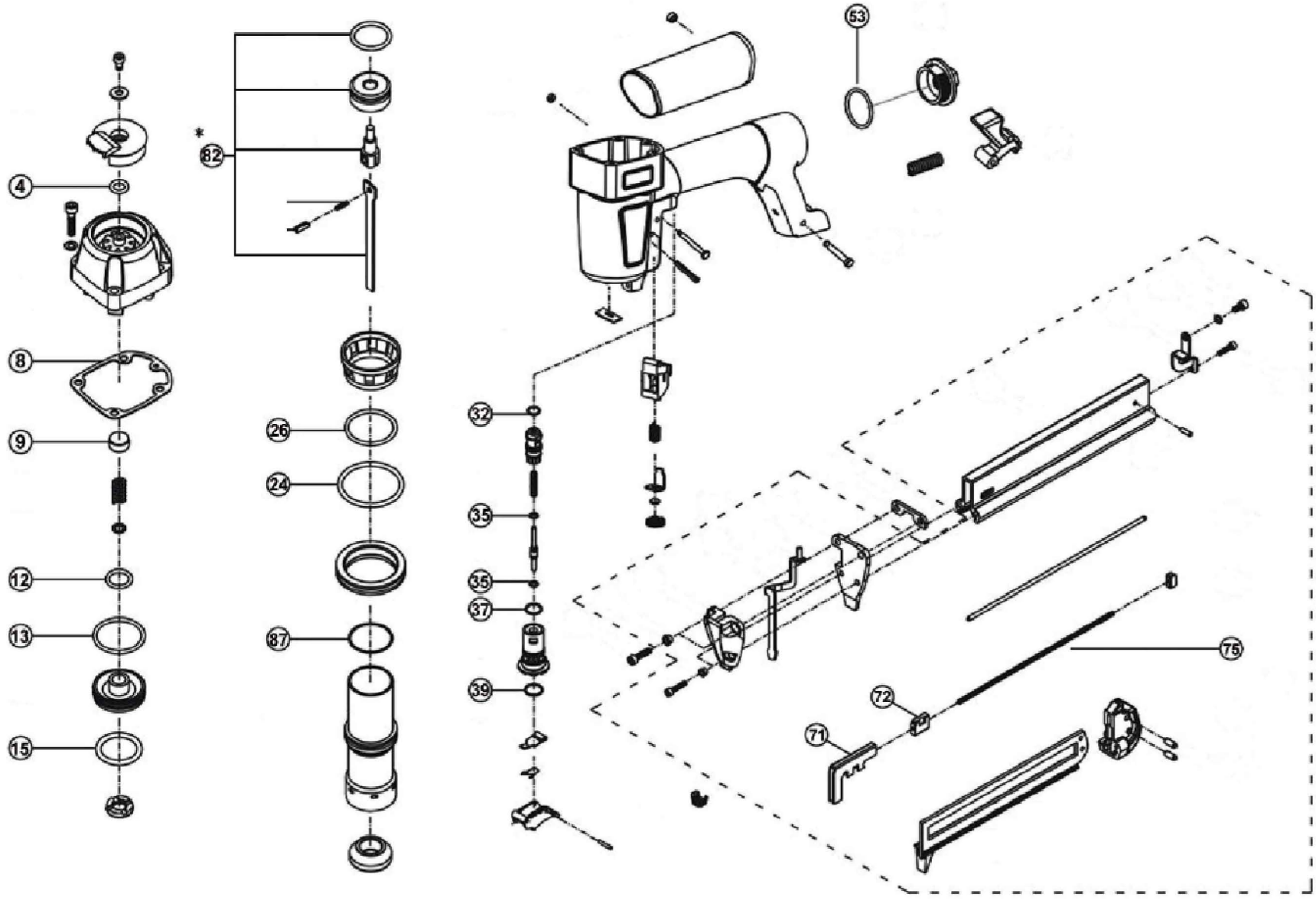

PREBENA

Ersatzteilliste/sparepart list/nomenclature des pièces

Type 2XR-ES40

No. 28800004

080114

87	set 3		O-Ring	o-ring	joint torique
53	set 3		O-Ring	o-ring	joint torique
39	set 3		O-Ring	o-ring	joint torique
37	set 3		O-Ring	o-ring	joint torique
35	set 3		O-Ring	o-ring	joint torique
32	set 3		O-Ring	o-ring	joint torique
26	set 3		O-Ring	o-ring	joint torique
24	set 3		O-Ring	o-ring	joint torique
15	set 3		O-Ring	o-ring	joint torique
13	set 3		O-Ring	o-ring	joint torique
12	set 3		O-Ring	o-ring	joint torique
9	set 3		Dichtscheibe	gasket	joint plate
8	set 3		Kopfdichtung	head sealing	joint de têtière
4	set 3		O-Ring	o-ring	joint torique
	28838501	1	Ersatzteil-Set 3	sparepart-set 3	groupe à piece de rechange 3
82	set 2		Koben komplett	piston complete	chariot d'avancement
28	set 2		Puffer	bumper	amortisseur
	28838401	1	Ersatzteil-Set 2	sparepart-set 2	groupe à piece de rechange 2
75	set 1		Druckfeder	spring	ressort
72	set 1		Halter, Vorschieber	holder, pusher	fixation de chariot
71	set 1		Vorschieber	pusher	chariot d'avancement
	28827301	1	Ersatzteil-Set 1	sparepart-set 1	groupe à piece de rechange 1
Pos.	ET-Nr.	Menge	Beschreibung	description	dénomination

080114

28800004